DESIGN HEIZUNGEN · SERIE

PLUG-AND-HEAT

Elektro-Handtuchwärmer, runde Rohre

Trockenheizkörper – steckerfertig, ohne Wasser

- **Steckerfertig**
- **Trockenheizkörper ohne Wasser**
- **IPX4 spritzwassergeschützt**



AUF EINEN BLICK

Bauform	Elektro-Handtuchwärmer, runde Rohre
Größen	6 Größen
Leistung	110 – 190 W elektrisch
Bedienung	Touch-Display mit Timer
Anschluss	Stecker, Kabel ca. 120 cm
Schutzart	IPX4
Farben	Weiß · Schwarz · Chrom
Garantie	5 Jahre Herstellergarantie

INHALT

1 Modelle, Leistung, Artikelnummern 2
2 Technische Daten und Bedienung 3
3 Wandmontage 4
4 Häufige Fragen 5
5 Technische Zeichnungen 6

Fragen oder Hilfe bei der Montage?

Schreiben Sie uns über das Kontaktformular auf **design-heizungen.de/Hilfe-und-Kontakt** – gern mit Fotos und Bestellnummer. Fehlende Teile senden wir umgehend nach.

Steckerfertig

Wand montieren, Stecker einstecken – fertig. Kein Elektriker, kein Wasser, kein Befüllen.

© 2026 Ada Commerce GmbH · Neusser Str. 150 · 41363 Jüchen · Urheberrechtlich geschützt – Weitergabe und Vervielfältigung nur mit Genehmigung.

1 Modelle, Leistung, Artikelnummern

Größe B × H (mm)	Leistung elektrisch W	Gewicht kg
500 × 800	**110**	3,79
500 × 1000	**130**	4,44
500 × 1200	**160**	5,28
600 × 800	**130**	4,05
600 × 1000	**150**	4,75
600 × 1200	**190**	5,68

Herstellerangaben. Gewicht ohne Verpackung. Trockenheizkörper: elektrisch beheizt, ohne Wasser – zum Wärmen und Trocknen von Handtüchern.

Artikelnummern

Größe B × H (mm)	Weiß	Schwarz	Chrom
500 × 800	DHX1632	DHX1626	DHX1638
500 × 1000	DHX1633	DHX1627	DHX1639
500 × 1200	DHX1634	DHX1628	DHX1640
600 × 800	DHX1635	DHX1629	DHX1641
600 × 1000	DHX1636	DHX1630	DHX1642
600 × 1200	DHX1637	DHX1631	DHX1643

Artikelnummer wie im Shop.

© 2026 Ada Commerce GmbH · Neusser Str. 150 · 41363 Jüchen · Urheberrechtlich geschützt – Weitergabe und Vervielfältigung nur mit Genehmigung.

2 Technische Daten und Bedienung

Bauform	Elektro-Handtuchwärmer, runde Rohre
Rohre	Ø 32 mm vertikal · Ø 19 mm horizontal
Tiefe	Wand bis Vorderkante 112 mm
Oberfläche	phosphatiert (Korrosionsschutz) und pulverbeschichtet
Farben	Weiß RAL 9016, glatt glänzend · Schwarz RAL 9005, glatt glänzend · Chrom verchromt
Betrieb	elektrisch, steckerfertig – Trockenheizkörper ohne Wasser
Anschluss	Kabel ca. 120 cm mit Stecker
Schutzart	IPX4 – spritzwassergeschützt

Bedienung

Ein / Aus	Power-Taste antippen.
Temperatur	Temperatur-Taste kurz antippen: 30 – 60 °C in 5-°C-Schritten.
Timer	Timer-Taste mehrfach antippen, Zeit wählen (1 – 8 h). Nach 3 Sekunden startet der Timer, danach schaltet der Heizkörper ab.

ACHTUNG

Trockenheizkörper

Im Inneren ist kein Wasser – nicht öffnen, nicht befüllen. Netzkabel und Stecker vor Gebrauch auf Schäden prüfen.

© 2026 Ada Commerce GmbH · Neusser Str. 150 · 41363 Jüchen · Urheberrechtlich geschützt – Weitergabe und Vervielfältigung nur mit Genehmigung.

3 Wandmontage

Werkzeug

Zollstock • Stift • Wasserwaage • Bohrmaschine Ø 8 mm • Schraubendreher PH2

Vorbereiten

1. Verpackungsinhalt auf Vollständigkeit prüfen. Plastikkappen an Verschlussstopfen sind nur Transportschutz – abnehmen.
2. Platz wählen und Wand ausmessen.
3. Bohrlöcher nach der technischen Zeichnung anzeichnen, mit der Wasserwaage prüfen.
4. Löcher bohren (Ø 8 mm) und Dübel setzen – in Gipswänden passende Dübel verwenden.

Montieren

1. Halterungen an Wand und Heizkörper befestigen, Ausrichtung mit der Wasserwaage prüfen.
2. Heizkörper vorsichtig in die Halterungen führen.
3. Mit der mitgelieferten Schraube sichern.

Montage im Bild

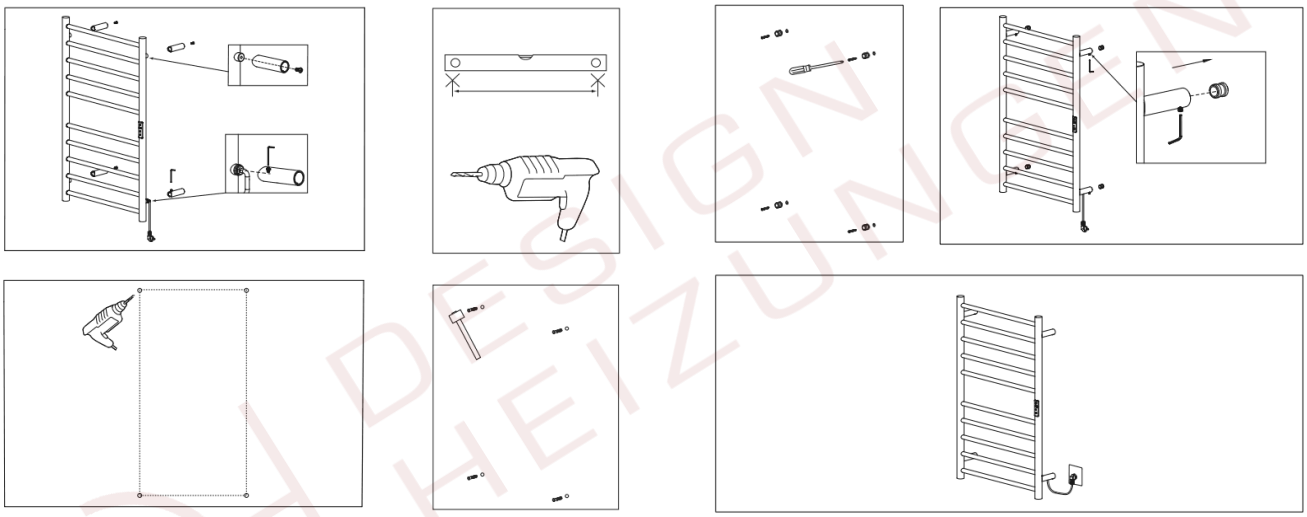

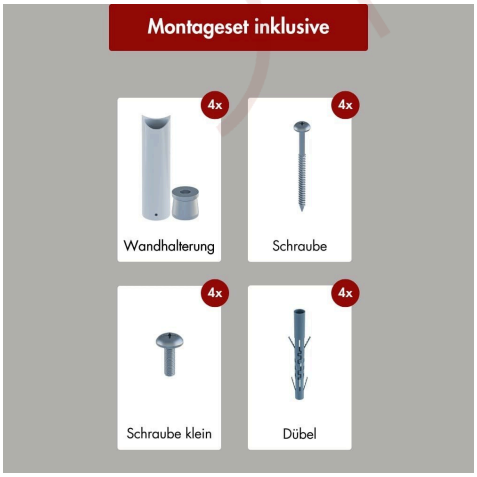

Lieferumfang

Heizkörper mit Montageset (siehe Bild).

Stecker ist bereits montiert.

© 2026 Ada Commerce GmbH · Neusser Str. 150 · 41363 Jüchen · Urheberrechtlich geschützt – Weitergabe und Vervielfältigung nur mit Genehmigung.

4 Häufige Fragen

BETRIEB

Muss ich den Heizkörper befüllen?
Nein. Er ist ein Trockenheizkörper ohne Wasser – steckerfertig.

Brauche ich einen Elektriker?
Nein. Wand montieren, Stecker in die Steckdose – fertig.

Wie bediene ich ihn?
Über das Touch-Display: Ein/Aus, Temperatur 30 – 60 °C und Timer bis 8 Stunden.

Wie lang ist das Kabel?
Das Anschlusskabel ist ca. 120 cm lang, mit Stecker.

Ist er fürs Bad geeignet?
Er ist nach IPX4 spritzwassergeschützt.

PRODUKT UND SERVICE

Welche Farben gibt es?
Weiß RAL 9016 glatt glänzend, Anthrazit RAL 7016 matt, Schwarz RAL 9005 glatt glänzend – je nach Modell und Größe.

Gibt es einen Lackstift?
Nein. Den passenden RAL-Farbton bekommen Sie im Baumarkt.

Am Verschlussstopfen ist ein Plastikteil – Defekt?
Nein, das ist eine Transport-Schutzkappe. Vor der Montage abnehmen.

Wie lange habe ich Garantie?
5 Jahre Herstellergarantie – zusätzlich zur gesetzlichen Gewährleistung.

Ein Teil fehlt oder ist beschädigt.
Über das Kontaktformular melden – mit Bestellnummer und 1–2 Fotos. Wir senden Ersatz umgehend.

DESIGN HEIZUNGEN

© 2026 Ada Commerce GmbH · Neusser Str. 150 · 41363 Jüchen · Urheberrechtlich geschützt – Weitergabe und Vervielfältigung nur mit Genehmigung.

5 Technische Zeichnung · PLUG-AND-HEAT 500 × 800 mm

Herstellerzeichnung · alle Maße in mm

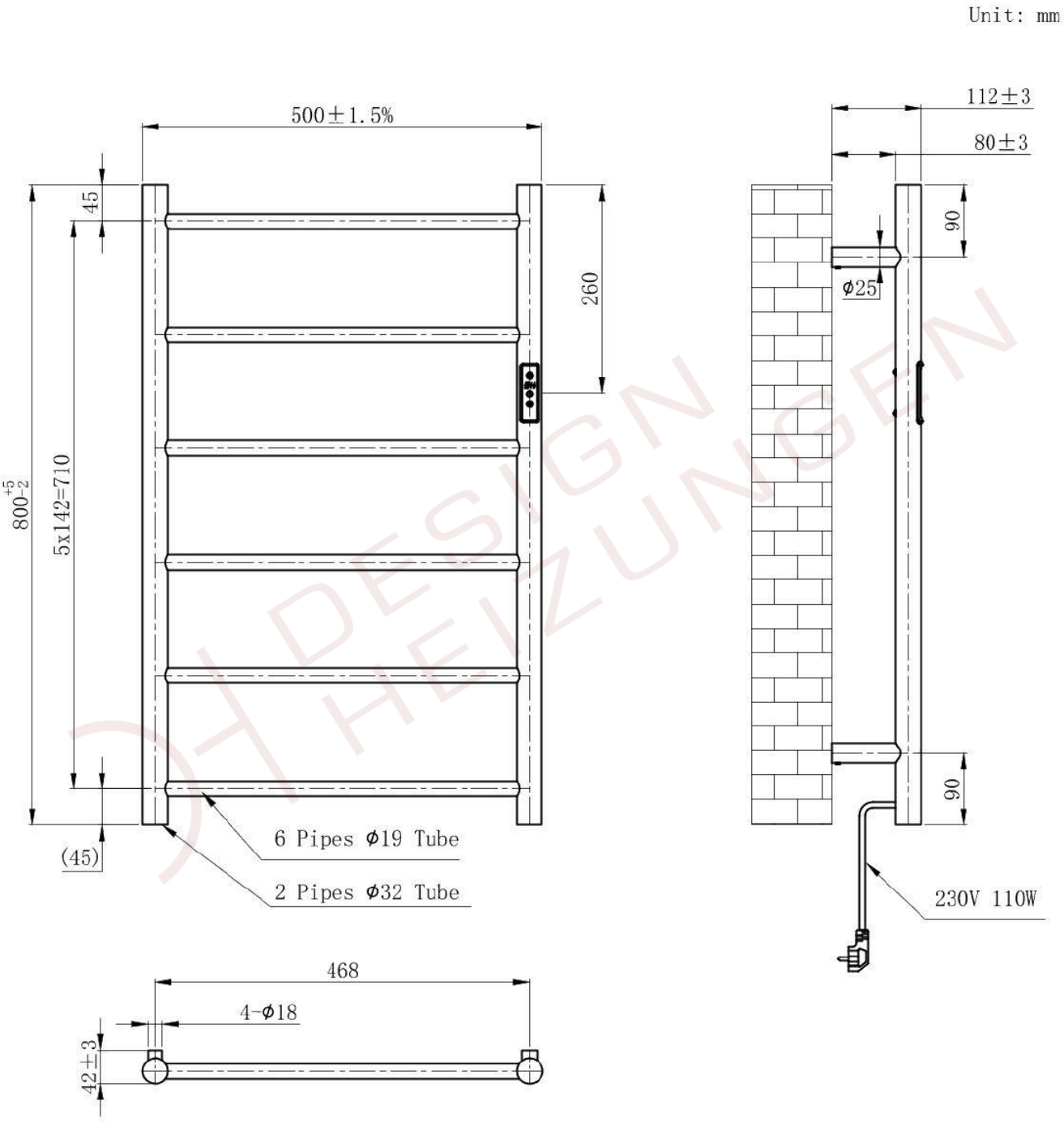

© 2026 Ada Commerce GmbH · Neusser Str. 150 · 41363 Jüchen · Urheberrechtlich geschützt – Weitergabe und Vervielfältigung nur mit Genehmigung.

5 Technische Zeichnung · PLUG-AND-HEAT 500 × 1000 mm

Herstellerzeichnung · alle Maße in mm

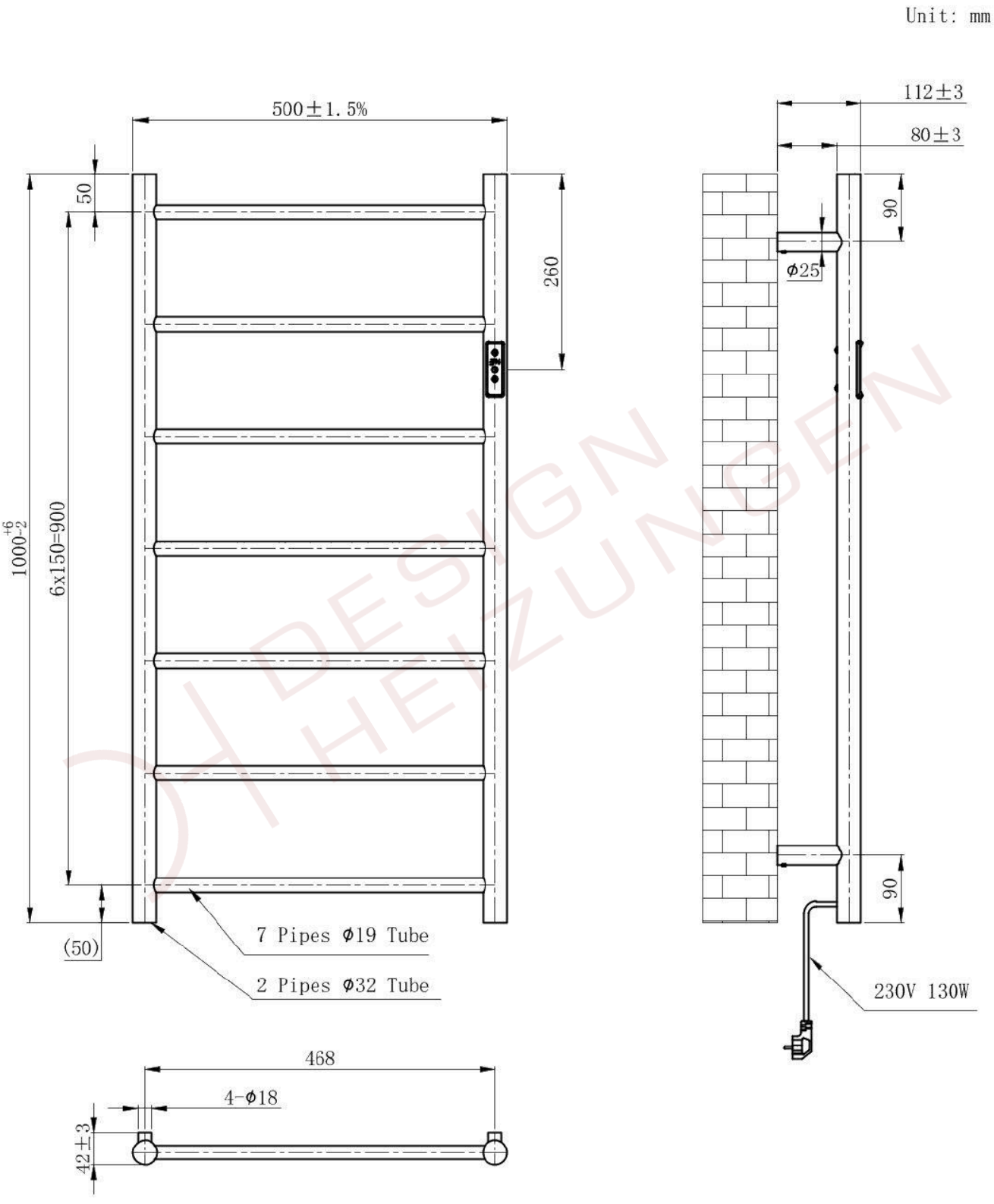

© 2026 Ada Commerce GmbH · Neusser Str. 150 · 41363 Jüchen · Urheberrechtlich geschützt – Weitergabe und Vervielfältigung nur mit Genehmigung.

5 Technische Zeichnung · PLUG-AND-HEAT 500 × 1200 mm

Herstellerzeichnung – alle Maße in mm

Unit: mm

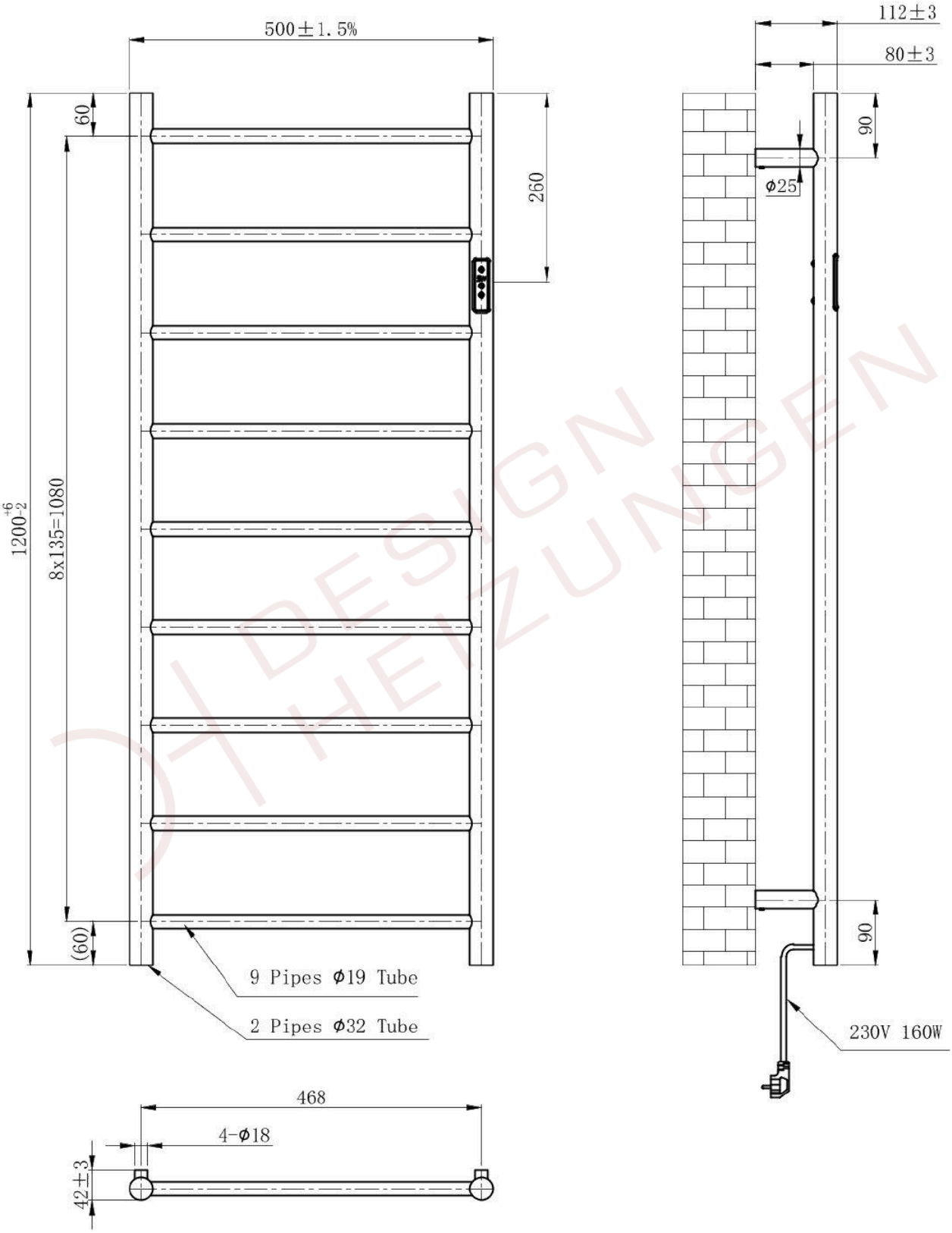

DESIGN HEIZUNGEN

© 2026 Ada Commerce GmbH · Neusser Str. 150 · 41363 Jüchen · Urheberrechtlich geschützt – Weitergabe und Vervielfältigung nur mit Genehmigung.

5 Technische Zeichnung · PLUG-AND-HEAT 600 × 800 mm

Herstellerzeichnung · alle Maße in mm

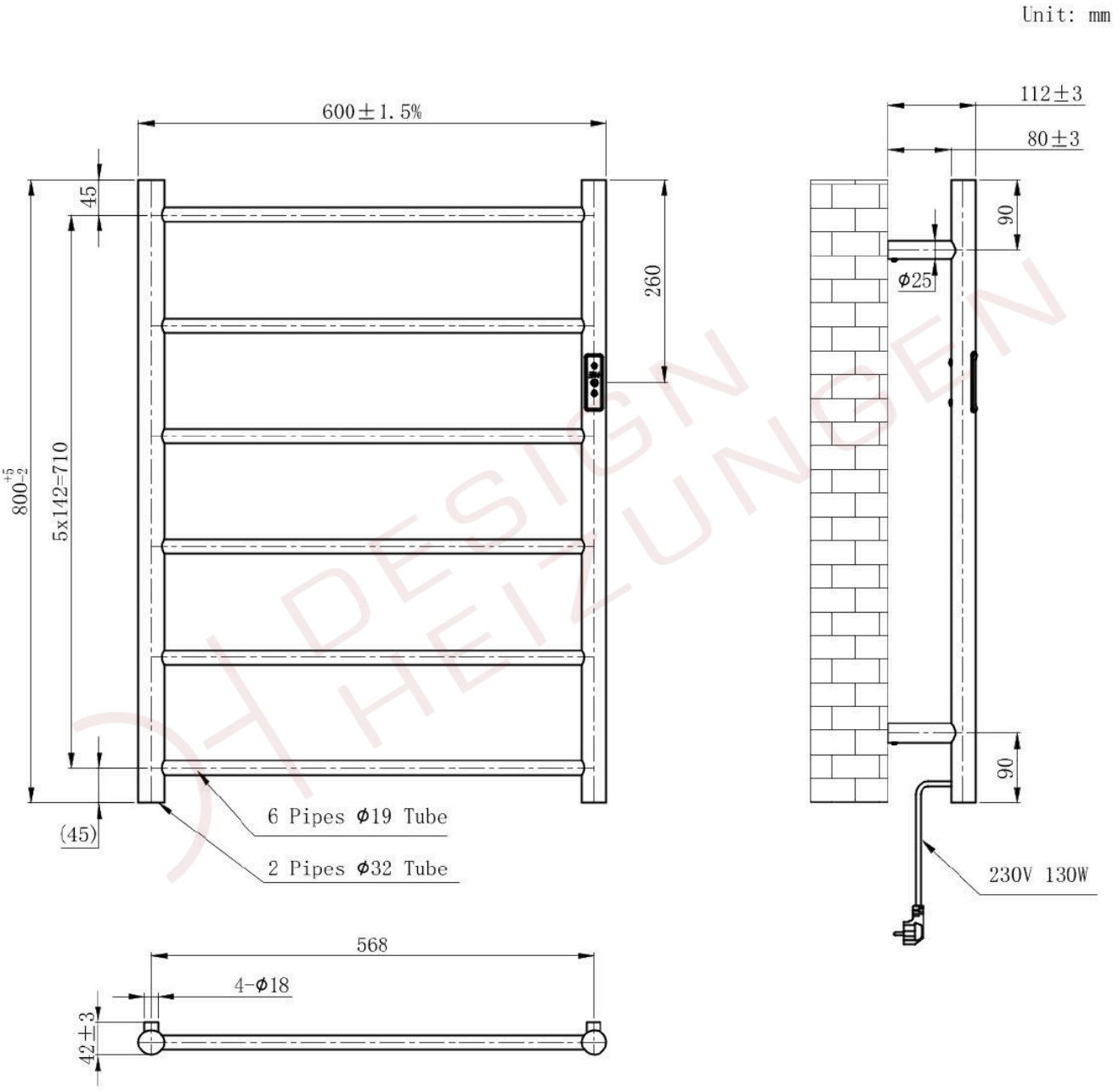

© 2026 Ada Commerce GmbH · Neusser Str. 150 · 41363 Jüchen · Urheberrechtlich geschützt – Weitergabe und Vervielfältigung nur mit Genehmigung.

5 Technische Zeichnung · PLUG-AND-HEAT 600 × 1000 mm

Herstellerzeichnung · alle Maße in mm

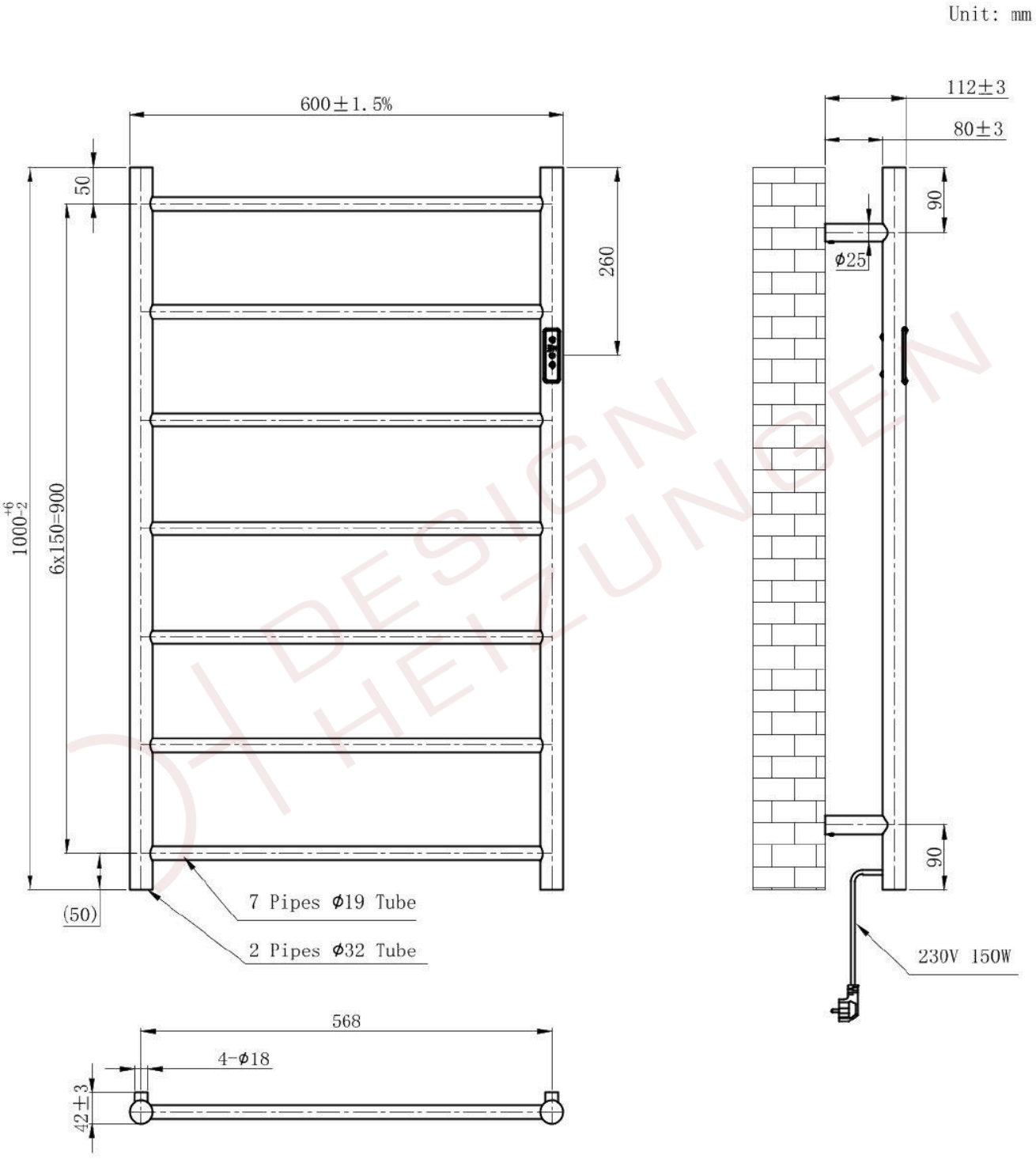

© 2026 Ada Commerce GmbH · Neusser Str. 150 · 41363 Jüchen · Urheberrechtlich geschützt – Weitergabe und Vervielfältigung nur mit Genehmigung.

5 Technische Zeichnung · PLUG-AND-HEAT 600 × 1200 mm

Herstellerzeichnung · alle Maße in mm

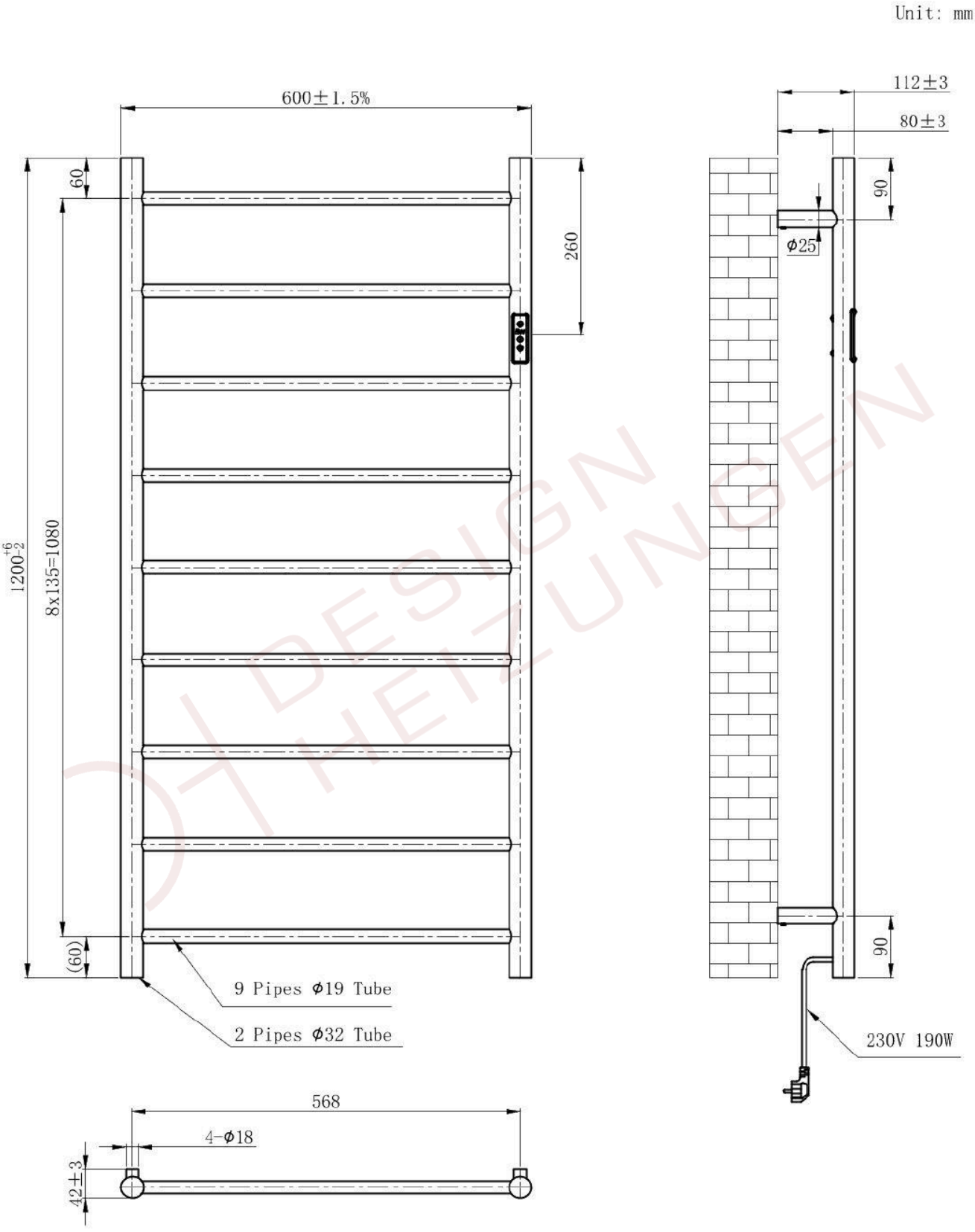

© 2026 Ada Commerce GmbH · Neusser Str. 150 · 41363 Jüchen · Urheberrechtlich geschützt – Weitergabe und Vervielfältigung nur mit Genehmigung.