DESIGN HEIZUNGEN · ZUBEHÖR

MULTIBLOCK-SET

Thermostat-Multiblock 2-in-1 mit Kopf

für Heizkörper mit Mittelanschluss · schwenkbar

- **Regeln und absperren in einem**
- **für Boden- und Wandanschluss**
- **Mischbetrieb mit Heizstab möglich**



AUF EINEN BLICK

Einsatz	Mittelanschluss 50 mm, Zweirohr
Anschluss	G ½" schwenkbar · 16 mm Verbundrohr
Fließrichtung	Vor- / Rücklauf vertauschbar
Regelbereich	ca. 6 – 28 °C, Frostschutz, Absperrung
Betriebsdruck	max. 4 bar
Farben	Weiß · Anthrazit · Schwarz
Garantie	5 Jahre Herstellergarantie

INHALT

1 Technische Daten **2**
2 Montage **3**
3 Bedienung und häufige Fragen **4**
4 Technische Zeichnung **5**

Fragen oder Hilfe bei der Montage?

Schreiben Sie uns über das Kontaktformular auf **design-heizungen.de/Hilfe-und-Kontakt** – gern mit Fotos und Bestellnummer. Fehlende Teile senden wir umgehend nach.

Anschluss durch den Fachbetrieb

Den Anschluss an die Heizung übernimmt am besten ein Fachbetrieb. In NRW montieren wir auf Anfrage auch selbst.

© 2026 Ada Commerce GmbH · Neusser Str. 150 · 41363 Jüchen · Urheberrechtlich geschützt – Weitergabe und Vervielfältigung nur mit Genehmigung.

1 Technische Daten

Set	Multiblock (Thermostatventil + Absperrung) und Thermostatkopf
Einsatz	Heizkörper mit Mittelanschluss, Nabenabstand 50 mm, Zweirohr-Heizung
Heizkörperseite	G ½" Außengewinde, um 180° schwenkbar
Rohrseite	16-mm-Anschluss für Mehrschicht-Verbundrohr (PEX/Alu)
Fließrichtung	Vor- und Rücklauf dürfen vertauscht sein – der Multiblock regelt die Fließrichtung selbst
Regelbereich	ca. 6 – 28 °C über Flüssigkeitsfühler, mit Frostschutz (❄) und Absperrstellung (0)
Betriebsdruck	max. 4 bar
Prüfung	jedes Ventil mit 12 bar Prüfdruck, Wassertemperatur bis 120 °C geprüft
Gewicht	ca. 1,0 kg
Farben	Weiß · Anthrazit · Schwarz

Artikelnummern

Farbe	Artikelnummer
Weiß	DHX1276
Anthrazit	DHX209
Schwarz	DHX278

Nicht für Einrohr-Heizungen – dort getrennte Vor- und Rücklaufventile verwenden. Adapter für Kupferrohre sind nicht dabei (Fachhandel / Baumarkt).

Regeln und absperren in einem

Das Ventil regelt die Wärme über den Kopf. Die Absperrung trennt den Heizkörper bei Wartung vom Heizkreis, ohne die Anlage zu entleeren.

Mit Heizstab = Mischbetrieb

Bei Heizkörpern mit vier unteren Anschlüssen: Multiblock an die mittleren Anschlüsse, Heizstab in eine äußere Öffnung. So heizen Sie wahlweise über die Heizung oder elektrisch.

© 2026 Ada Commerce GmbH · Neusser Str. 150 · 41363 Jüchen · Urheberrechtlich geschützt – Weitergabe und Vervielfältigung nur mit Genehmigung.

2 Montage

Werkzeug

Rohrzange oder Maulschlüssel 30 mm • Kombizange oder Maulschlüssel 8 mm • Sechskantschlüssel 10 mm

Vorbereiten

1. Packungsinhalt auf Vollständigkeit prüfen.
2. Rohre und Heizkörper in der richtigen Höhe planen: Anschlüsse mittig unten, Abstand 50 mm.

Empfehlung: Den Anschluss an die Heizung übernimmt ein Fachbetrieb.

Montieren

1. Mit dem Sechskantschlüssel die Adapter ½" auf ¾" im Heizkörper festschrauben.
2. Rohre an die Anschlüsse des Multiblocks anschließen. Vor- und Rücklauf dürfen vertauscht sein.
3. Verschraubungen am Multiblock mit dem 30-mm-Maulschlüssel festziehen.
4. Hydraulischer Abgleich: seitlich am Ventil mit dem 8-mm-Maulschlüssel.
5. Thermostatkopf aufsetzen.
6. Anlage befüllen, Heizkörper oben entlüften, alle Verschraubungen auf Dichtheit prüfen.

Im Bild

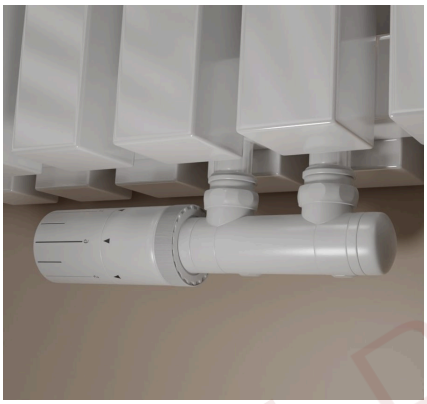

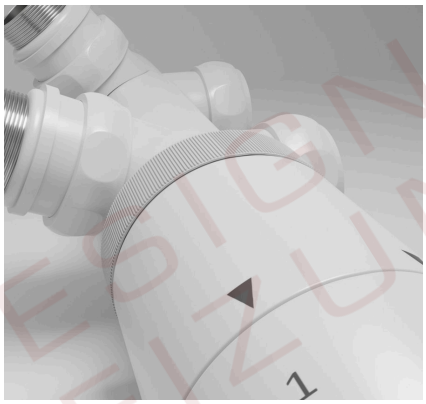

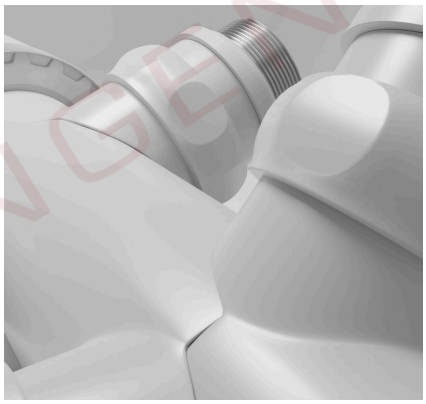

© 2026 Ada Commerce GmbH · Neusser Str. 150 · 41363 Jüchen · Urheberrechtlich geschützt – Weitergabe und Vervielfältigung nur mit Genehmigung.

3 Bedienung und häufige Fragen

BEDIENUNG

Wie stelle ich die Temperatur ein?

Am Thermostatkopf drehen. Der Regelbereich liegt bei ca. 6 – 28 °C.

Was bedeuten ❄ und 0?

❄ = Frostschutz: Der Heizkörper hält eine niedrige Mindesttemperatur. 0 = geschlossen (Absperrung).

Der Kopf ist „2 in 1 schwenkbar" – was heißt das?

Der Multiblock passt für Rohre aus dem Boden und aus der Wand. Sie drehen ihn einfach passend, auch wenn die Rohre nicht ganz gerade sitzen.

HÄUFIGE FRAGEN

Muss ich auf Vor- und Rücklauf achten?

Nein. Sie dürfen vertauscht sein – der Multiblock regelt die Fließrichtung selbst.

Passt er an eine Einrohrheizung?

Nein. Der Multiblock ist für Zweirohr-Heizungen. Bei Einrohr getrennte Vor- und Rücklaufventile verwenden.

Sind Adapter für Kupferrohre dabei?

Nein, die gibt es passend im Fachhandel oder Baumarkt.

Brauche ich einen Installateur?

Für den Anschluss an die Heizung empfehlen wir einen Fachbetrieb. In NRW montieren wir auf Anfrage auch selbst.

Wie lange habe ich Garantie?

5 Jahre Herstellergarantie – zusätzlich zur gesetzlichen Gewährleistung.

© 2026 Ada Commerce GmbH · Neusser Str. 150 · 41363 Jüchen · Urheberrechtlich geschützt – Weitergabe und Vervielfältigung nur mit Genehmigung.

4 Technische Zeichnung · Multiblock-Set

Herstellerzeichnung · alle Maße in mm

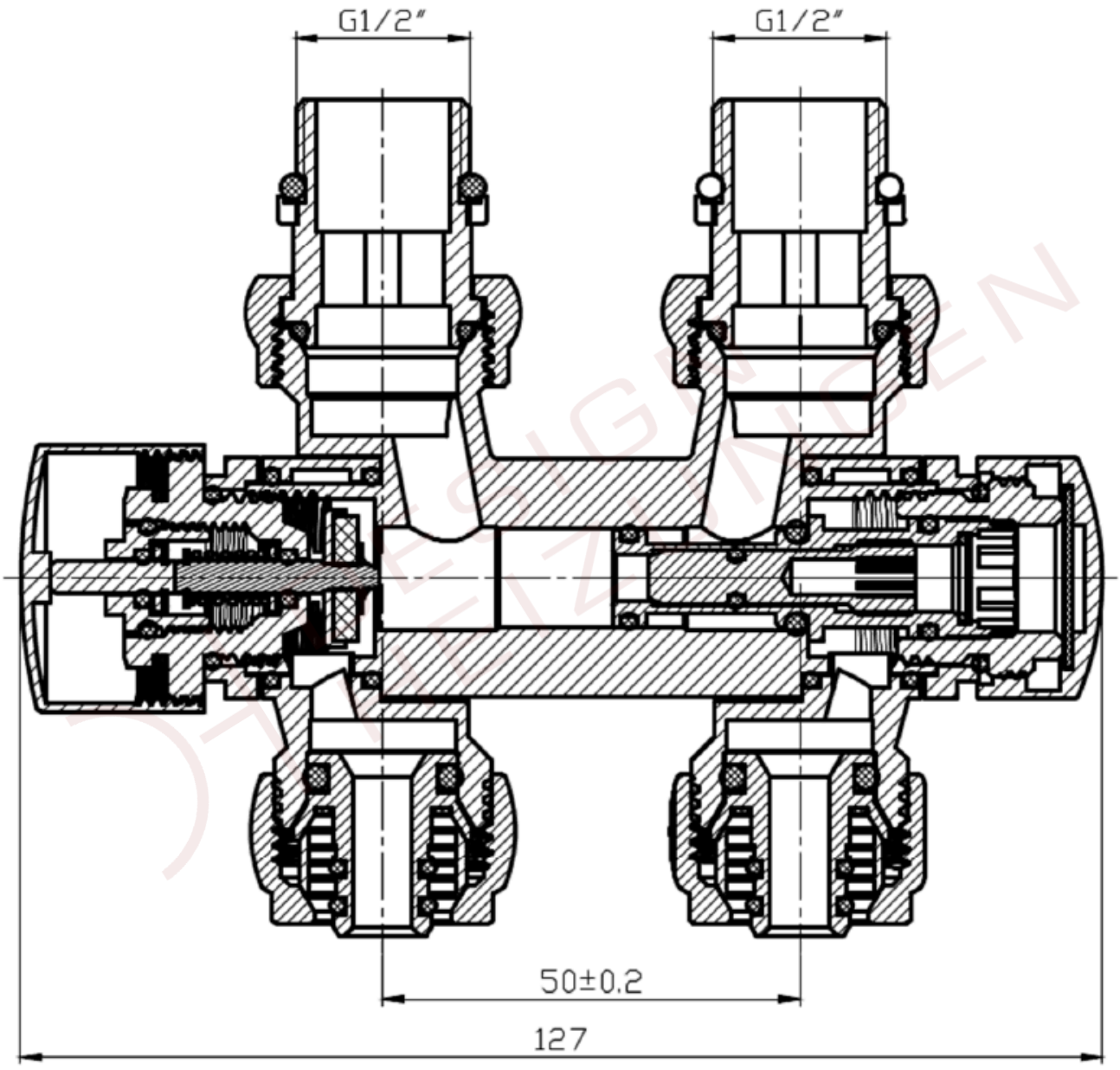

© 2026 Ada Commerce GmbH · Neusser Str. 150 · 41363 Jüchen · Urheberrechtlich geschützt – Weitergabe und Vervielfältigung nur mit Genehmigung.