DESIGN HEIZUNGEN · SERIE

ALRONA

Handtuchheizkörper, seitlich offen

für die Zentralheizung oder elektrisch mit Heizstab

- **Zentralheizung**
- **Elektrisch mit Heizstab**
- **Wärmepumpen-geeignet**



AUF EINEN BLICK

Bauform	Handtuchheizkörper, eine Seite offen – Handtücher seitlich einschieben
Größen	7 Größen · Breite 500 / 600 mm · Höhe 1.150 – 1.800 mm
Heizung 75/65	587 – 1.021 W
Wärmepumpe	280 – 487 W bei 55/45 °C
Elektrisch	Heizstab 600 W oder 1.000 W, Steckdose genügt
Betriebsdruck	max. 5 bar
Farben	Weiß · Anthrazit · Schwarz
Garantie	5 Jahre Herstellergarantie

INHALT

1 Modelle, Leistung, Artikelnummern 2
2 Technische Daten 3
3 Anschluss an die Zentralheizung 3
4 Elektrobetrieb und Heizstab 4
5 Heizstab einbauen (montagefertig befüllt) 5
6 Selbst befüllen – Schritt für Schritt 6
7 Wandmontage 7
8 Häufige Fragen 8
9 Technische Zeichnungen 9

Fragen oder Hilfe bei der Montage?

Schreiben Sie uns über das Kontaktformular auf **design-heizungen.de/Hilfe-und-Kontakt** – gern mit Fotos und Bestellnummer. Fehlende Teile senden wir umgehend nach.

Lieferung in zwei Paketen

Bei der Elektro-Variante kommen Heizkörper und Heizstab immer getrennt – das zweite Paket folgt kurz darauf. Es fehlt nichts.

© 2026 Ada Commerce GmbH · Neusser Str. 150 · 41363 Jüchen · Urheberrechtlich geschützt – Weitergabe und Vervielfältigung nur mit Genehmigung.

1 Modelle, Leistung, Artikelnummern

	Zentralheizung 75/65/20 °C		Wärmepumpe 55/45/22 °C		Elektrisch (Heizstab)		Inhalt / Gewicht	
Größe B × H (mm)	Watt	Bad m²	Watt	Bad m²	Watt	Bad m²	Wasser l	kg
500 × 1150	**587**	ca. 5	**280**	ca. 2	**600**	ca. 5	5,4	14,2
500 × 1400	**729**	ca. 6	**347**	ca. 3	**600**	ca. 5	6,7	17,6
500 × 1640	**869**	ca. 8	**414**	ca. 3	**1.000**	ca. 9	8,0	20,9
600 × 1150	**674**	ca. 6	**321**	ca. 2	**600**	ca. 5	6,0	16,2
600 × 1400	**838**	ca. 7	**399**	ca. 3	**600**	ca. 5	7,5	20,0
600 × 1640	**1.000**	ca. 9	**477**	ca. 4	**1.000**	ca. 9	8,9	23,8
600 × 1800	**1.021**	ca. 9	**487**	ca. 4	**1.000**	ca. 9	9,2	24,3

75/65/20 °C = klassische Gas- oder Ölheizung (volle Leistung). 55/45/22 °C = typisch für Wärmepumpen. „Bad m²“ ist ein Richtwert für Badezimmer, den genauen Bedarf ermittelt eine Heizlastberechnung. Elektrisch richtet sich die Leistung nach dem Heizstab. Gewicht ohne Wasser und Verpackung.

Artikelnummern

Größe B × H (mm)	Weiß	Anthrazit	Schwarz
500 × 1150	1001	1007	258
500 × 1400	1002	1008	–
500 × 1640	1003	1009	264
600 × 1150	1004	1010	–
600 × 1400	1005	1011	261
600 × 1640	1006	1012	–
600 × 1800	–	–	265

Artikelnummer = Kürzel + Nummer, z. B. DHX258. Kürzel: **DHX** Heizkörper · **DHV** mit Multiblock-Thermostat · **DHH** elektrisch, Heizstab Essential · **DHT** elektrisch Essential + 2 L Thermoflüssigkeit · **DHS** elektrisch Essential, montagefertig befüllt · **DHP** elektrisch, Heizstab Smart · **DHR** elektrisch Smart + 2 L Thermoflüssigkeit · **DHQ** elektrisch Smart, montagefertig befüllt (je nach Größe und Farbe).

© 2026 Ada Commerce GmbH · Neusser Str. 150 · 41363 Jüchen · Urheberrechtlich geschützt – Weitergabe und Vervielfältigung nur mit Genehmigung.

2 Technische Daten

Bauform	Handtuchheizkörper, eine Seite offen – Handtücher seitlich einschieben
Material	Stahl, Wandstärke 1,5 mm
Rohre	Sammler 2 × 35 × 35 mm · 12–18 Flachrohre 68 × 12 mm in Dreiergruppen
Anschlüsse	4 × G ½" Innengewinde, 2 oben + 2 unten, Nabenabstand 50 mm – oben und unten gleich, daher um 180° drehbar
Tiefe	Bautiefe 62 mm (± 2) · Rohr bis Wand 44 – 54 mm, einstellbar · Wand bis Vorderkante 96 – 106 mm
Oberfläche	phosphatiert (Korrosionsschutz) und pulverbeschichtet
Farben	Weiß RAL 9016, glatt glänzend · Anthrazit RAL 7016, matt · Schwarz RAL 9005, glatt glänzend
Betriebsdruck	max. 5 bar
Betriebsarten	Zentralheizung (Zweirohr) oder elektrisch mit Heizstab · kein Mischbetrieb
Wärmeleistung	nach EN 442 (Herstellerangabe)

3 Anschluss an die Zentralheizung

So wird er angeschlossen

- Für **Zweirohr-Heizungen**, Nabenabstand 50 mm.
- Anschluss unten links oder rechts – dafür den Heizkörper um 180° drehen.
- Oben kommen **Entlüfter** und **Blindstopfen** hinein (liegen bei).
- Für Einrohr-Heizungen nicht mit dem Multiblock anschließen – dort getrennte Vor- und Rücklaufventile verwenden.
- Adapter für Kupferrohre sind nicht dabei (Fachhandel / Baumarkt).
- Anschluss an die Heizung durch einen **Fachbetrieb**. Danach über den Entlüfter oben entlüften und den Anlagendruck prüfen.

Bestelloptionen

Ohne Thermostat

Nur der Heizkörper

inkl. Wandhalterung. Den Anschluss stellen Sie mit eigenen Ventilen her.

Mit Multiblock-Thermostat

Multiblock 2-in-1 + Thermostatkopf

Drehbar – Rohre aus Boden oder Wand passen direkt. Vor- und Rücklauf dürfen vertauscht sein, der Multiblock regelt die Fließrichtung selbst. Ausgelegt für Alu-Verbundrohre.

© 2026 Ada Commerce GmbH · Neusser Str. 150 · 41363 Jüchen · Urheberrechtlich geschützt – Weitergabe und Vervielfältigung nur mit Genehmigung.

4 Elektrobetrieb und Heizstab

Im Elektrobetrieb heizt ein Heizstab die Flüssigkeit im Heizkörper. Ein Heizungsanschluss ist nicht nötig – eine Steckdose genügt. Zum ALRONA gehört ein Heizstab mit 600 W und 1.000 W (siehe Tabelle in Abschnitt 1). Mischbetrieb (Heizung und Heizstab zugleich) ist beim ALRONA nicht möglich.

Befüllung – bei der Bestellung gewählt

Ohne Thermoflüssigkeit

Sie befüllen selbst mit Wasser

Günstigste Variante. Kein Frostschutz – nur für Räume, die dauerhaft frostfrei sind. Anleitung: Abschnitt 6.

Mit 2 L Thermoflüssigkeit

Sie befüllen selbst

Ein 2-Liter-Kanister liegt bei. Frostschutz bis ca. −15 °C und Korrosionsschutz. Anleitung: Abschnitt 6.

Montagefertig befüllt

Wir befüllen für Sie

Kommt befüllt und versiegelt, mit Frostschutz. Sie schrauben nur den Heizstab ein. Anleitung: Abschnitt 5.

Heizstab Essential oder Smart

Heizstab	Essential	Smart / WiFi
Bedienung	am Gerät: Tasten + Drehlünette	Touch-Tasten + App „Smart Life“
Temperatur	30 – 70 °C in 1-°C-Schritten	30 – 70 °C
Timer / ECO	Timer bis 8 h · ECO-Modus 50 °C	Timer bis 8 h · ECO-Modus 50 °C
Programme	–	P1 07–23 Uhr · P2 07–11 + 19–22 Uhr · P3 06–12 + 18–21 Uhr · P4 eigener Wochenplan
Extras	–	Fernsteuerung, Tastensperre, Uhrzeit automatisch, Kalibrierung ± 5 °C
Leistung / Länge	600 W (640 mm) · 1.000 W (850 mm)	600 W (640 mm) · 1.000 W (850 mm)
Anschluss	G ½", Schutzkontaktstecker, Kabel 115 cm	G ½", Schutzkontaktstecker, Kabel 115 cm
Schutzart	IPX4 – spritzwassergeschützt	IPX4 – spritzwassergeschützt

Bedienung Heizstab Essential

Ein / Aus	Power-Taste drücken.
Temperatur	mit der Lünette (30 – 70 °C). Das Heizsymbol erlischt, wenn die Temperatur erreicht ist.
Timer	Timer-Taste, Zeit mit der Lünette wählen (1 – 8 h). Nach 3 Sekunden startet der Timer.
ECO	ECO-Taste: hält 50 °C. Zum Beenden gedrückt halten.

Bedienung Heizstab Smart

App „Smart Life“ (iOS / Android) laden, Konto anlegen, Heizstab hinzufügen – WLAN und Bluetooth am Handy einschalten. Danach steuern Sie Temperatur, Timer und Wochenprogramme per Smartphone.

© 2026 Ada Commerce GmbH · Neusser Str. 150 · 41363 Jüchen · Urheberrechtlich geschützt – Weitergabe und Vervielfältigung nur mit Genehmigung.

5 Heizstab einbauen – Heizkörper montagefertig befüllt

Der Heizkörper kommt befüllt und verschlossen, der Heizstab im eigenen Paket. Die Seite für den Heizstab wählen Sie selbst – links oder rechts. Werkzeug: 22-mm-Maulschlüssel.

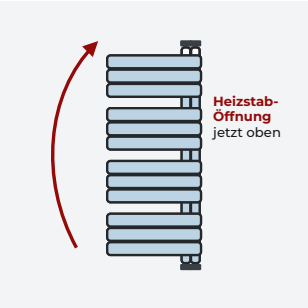

1 Auf den Kopf stellen

Heizkörper so drehen, dass die gewünschte Heizstab-Öffnung oben ist. So läuft nichts aus.

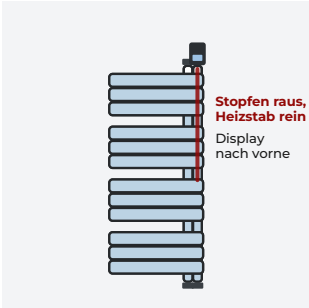

2 Heizstab einschrauben

Blindstopfen mit dem 22-mm-Maulschlüssel herausdrehen. Heizstab einsetzen und festschrauben, bis das Gewinde im Dichtring sitzt und das Display nach vorne zeigt. Etwas Flüssigkeit kann austreten – das ist normal.

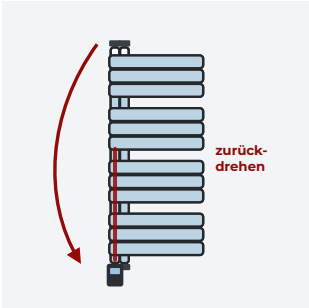

3 Zurückdrehen

Heizkörper wieder aufrecht drehen: Heizstab unten.

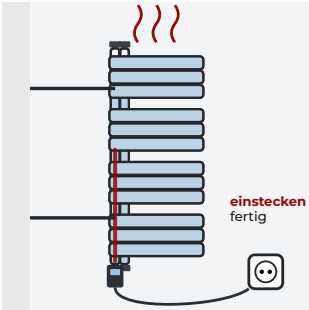

4 Montieren und einstecken

An die Wand hängen (Abschnitt 7), Stecker in die Steckdose – fertig.

ACHTUNG

Nie trocken einschalten

Den Heizstab nur betreiben, wenn er vollständig von Flüssigkeit umgeben ist. Sonst wird er zerstört und die Garantie erlischt.

© 2026 Ada Commerce GmbH · Neusser Str. 150 · 41363 Jüchen · Urheberrechtlich geschützt – Weitergabe und Vervielfältigung nur mit Genehmigung.

6 Selbst befüllen – Schritt für Schritt

Für die Bestellung „ohne Thermoflüssigkeit“ und „mit 2 L Thermoflüssigkeit“. Sie brauchen: 22-mm-Maulschlüssel, Trichter, Eimer, Wasser.



1 Heizstab einschrauben

Heizkörper hinlegen, Heizstab unten einschrauben (Display nach vorne). Übrige Öffnungen verschließen – nur oben eine offen lassen. Stecker bleibt draußen.

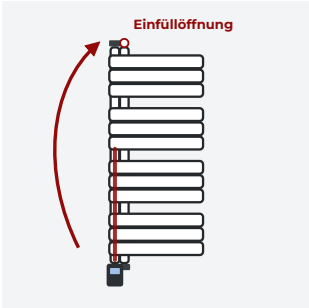

2 Heizkörper aufrichten

Heizkörper aufrecht drehen: Heizstab unten, offene Öffnung oben.

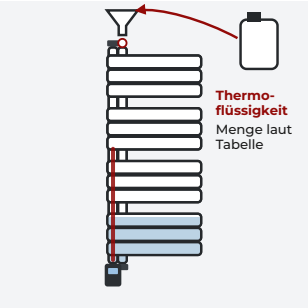

3 Thermoflüssigkeit einfüllen

Mit einem Trichter die Thermoflüssigkeit einfüllen – Menge siehe Tabelle. Ohne Thermoflüssigkeit bestellt: weiter mit Schritt 4.

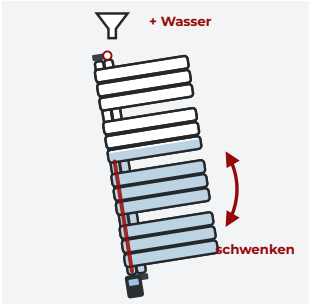

4 Mit Wasser auffüllen

Langsam Wasser nachgießen. Den Heizkörper dabei immer wieder leicht schwenken, damit alle Rohre geflutet werden.

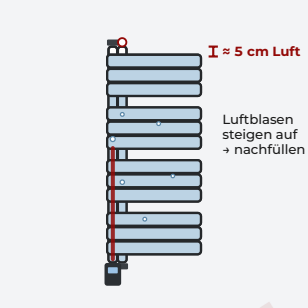

5 Bis ca. 5 cm unter die Öffnung

Fast randvoll füllen, ca. 5 cm Luft lassen. Leicht kippen und rütteln, bis keine Luftblasen mehr aufsteigen, dann nachfüllen.



6 Verschließen und prüfen

Obere Öffnung mit dem Blindstopfen fest verschließen. Alle Verschlüsse und den Heizstab auf Dichtheit prüfen.

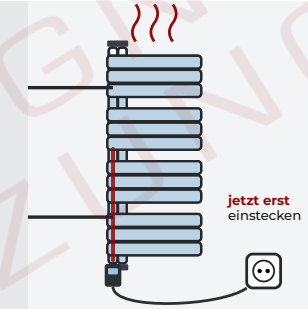

7 Montieren und einstecken

Heizkörper an die Wand hängen (Abschnitt 7). Erst jetzt den Stecker einstecken und einschalten.

ACHTUNG

Heizstab nie vor dem Befüllen einschalten

Erst wenn der Heizkörper befüllt und verschlossen ist. Trocken eingeschaltet wird der Heizstab zerstört – die Garantie erlischt.

Mengen je Größe

Größe B × H (mm)	Wasserinhalt l	Thermoflüssigkeit l	Heizstab
500 × 1150	5,4	**1,2**	600 W
500 × 1400	6,7	**1,5**	600 W
500 × 1640	8,0	**1,8**	1.000 W
600 × 1150	6,0	**1,4**	600 W
600 × 1400	7,5	**1,7**	600 W
600 × 1640	8,9	**2,0**	1.000 W
600 × 1800	9,2	**2,0**	1.000 W

Thermoflüssigkeit ≈ ¼ der Füllung, der Rest ist Wasser. Der beiliegende 2-L-Kanister reicht für alle Größen.

Gut zu wissen

- **Ohne Thermoflüssigkeit** nur in Räumen, die dauerhaft frostfrei sind.
- Thermoflüssigkeit (Bio-Glykol) schützt bis ca. −15 °C vor Frost und vor Korrosion.
- Die 5 cm Luft sind wichtig: Die Flüssigkeit dehnt sich beim Erwärmen aus.
- Entmineralisiertes Wasser ist von Vorteil, aber nicht nötig.
- Unsicher? Schreiben Sie uns mit Fotos über das Kontaktformular.

© 2026 Ada Commerce GmbH · Neusser Str. 150 · 41363 Jüchen · Urheberrechtlich geschützt – Weitergabe und Vervielfältigung nur mit Genehmigung.

7 Wandmontage

Werkzeug

Zollstock • Wasserwaage • Bohrmaschine Ø 8 mm • Schraubendreher PH2 • Rohrzange oder Maulschlüssel 22 mm

Vorbereiten

1. Verpackungsinhalt auf Vollständigkeit prüfen. Plastikkappen an Verschlussstopfen sind nur Transportschutz – abnehmen.
2. Platz wählen und Wand ausmessen. Wo soll der Anschluss sitzen – links oder rechts? Dafür den Heizkörper um 180° drehen.
3. Bohrlöcher nach der technischen Zeichnung anzeichnen, mit der Wasserwaage prüfen.
4. Löcher bohren (Ø 8 mm) und Dübel setzen – in Gipswänden passende Dübel verwenden.

Montieren

1. Blindstopfen mit der Rohrzange einschrauben, der Entlüfter gehört oben an den Heizkörper.
2. Halterungen an die Wand schrauben, Ausrichtung erneut mit der Wasserwaage prüfen.
3. Heizkörper vorsichtig in die Halterungen führen.
4. Mit der mitgelieferten Schraube sichern.

Montage im Bild

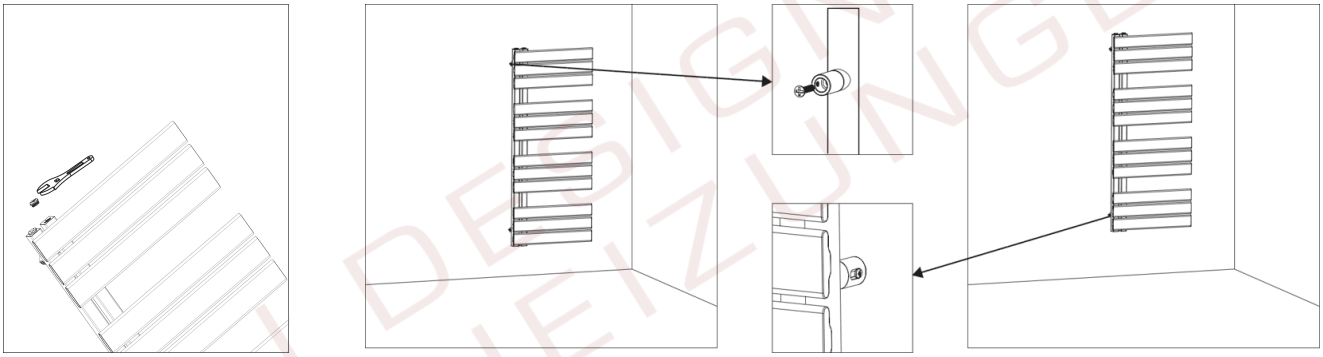



Lieferumfang

Heizkörper mit Montageset (siehe Bild).

Elektro-Variante: Heizstab im separaten Paket, je nach Bestellung mit 2-L-Kanister Thermoflüssigkeit.

Ventile, Thermostat und Anschlussgarnitur je nach Bestelloption.

© 2026 Ada Commerce GmbH · Neusser Str. 150 · 41363 Jüchen · Urheberrechtlich geschützt – Weitergabe und Vervielfältigung nur mit Genehmigung.

8 Häufige Fragen

ELEKTROBETRIEB

Mir fehlt der Heizstab – ist die Lieferung unvollständig?
Nein. Der Heizstab kommt immer in einem eigenen Paket und kann später ankommen. Ein befüllter Heizkörper ist versiegelt – mit eingebautem Heizstab könnte beim Transport Flüssigkeit austreten.

Wie montiere ich den Heizstab?
In ca. 5 Minuten, siehe Abschnitt 5 (befüllt) bzw. 6 (selbst befüllen). Er kommt immer unten in den Heizkörper.

Auf welcher Seite sitzt der Stromanschluss?
Das entscheiden Sie bei der Montage: Der ALRONA ist um 180° drehbar, der Heizstab kommt links oder rechts unten hinein.

Geht er rein elektrisch?
Ja, in der Elektro-Variante: Heizstab einschrauben, einstecken – fertig. Ein Wasseranschluss ist nicht nötig.

Muss ich den Heizkörper selbst befüllen?
„Montagefertig befüllt“: nein. „Mit 2 L Thermoflüssigkeit“ oder „ohne Thermoflüssigkeit“: ja – fast randvoll mit ca. 5 cm Luft, siehe Abschnitt 6.

Welche Flüssigkeit ist im Heizkörper?
Je nach Bestellung Wasser oder ein Glykol-Wasser-Gemisch mit Frost- und Korrosionsschutz.

Essential oder Smart – was ist der Unterschied?
Essential bedienen Sie am Gerät. Smart zusätzlich per App „Smart Life“ mit Wochenprogrammen, Fernsteuerung und Tastensperre. Beide: 600 oder 1.000 W, IPX4, G ½", Schutzkontaktstecker.

Geht Alexa, Google oder KNX?
Gesteuert wird über die App „Smart Life“. Smart-Home-Systeme binden Sie über eine kompatible smarte Steckdose ein.

HEIZUNG UND ANSCHLUSS

Ist er für Wärmepumpen geeignet?
Ja. Er heizt auch bei niedriger Vorlauftemperatur. Die Leistung bei 55/45 °C steht in Abschnitt 1.

Reicht die Leistung für meinen Raum?
Richtwerte fürs Bad stehen in Abschnitt 1. Den genauen Bedarf ermittelt eine Heizlastberechnung. Gern beraten wir Sie – mit Raumgröße und Einbauort.

Passt er an eine Einrohrheizung?
Der Multiblock ist für Zweirohr-Heizungen. Bei Einrohr bitte getrennte Vor- und Rücklaufventile verwenden.

Sind Adapter für Kupferrohre dabei?
Nein, die gibt es passend im Fachhandel oder Baumarkt.

Geht Mischbetrieb (Heizung + Strom)?
Beim ALRONA nicht. Er läuft über die Heizung oder elektrisch.

Brauche ich einen Installateur?
Für den Elektrobetrieb nicht. Für den Anschluss an die Heizung empfehlen wir einen Fachbetrieb.

PRODUKT UND SERVICE

Welche Farben gibt es?
Weiß RAL 9016 glatt glänzend, Anthrazit RAL 7016 matt, Schwarz RAL 9005 glatt glänzend – je nach Modell und Größe.

Gibt es einen Lackstift?
Nein. Den passenden RAL-Farbton bekommen Sie im Baumarkt.

Am Verschlussstopfen ist ein Plastikteil – Defekt?
Nein, das ist eine Transport-Schutzkappe. Vor der Montage abnehmen.

Wie lange habe ich Garantie?
5 Jahre Herstellergarantie – zusätzlich zur gesetzlichen Gewährleistung.

Ein Teil fehlt oder ist beschädigt.
Über das Kontaktformular melden – mit Bestellnummer und 1–2 Fotos. Wir senden Ersatz umgehend.

© 2026 Ada Commerce GmbH · Neusser Str. 150 · 41363 Jüchen · Urheberrechtlich geschützt – Weitergabe und Vervielfältigung nur mit Genehmigung.

9 Technische Zeichnung · ALRONA 500 × 1150 mm

Herstellerzeichnung · alle Maße in mm

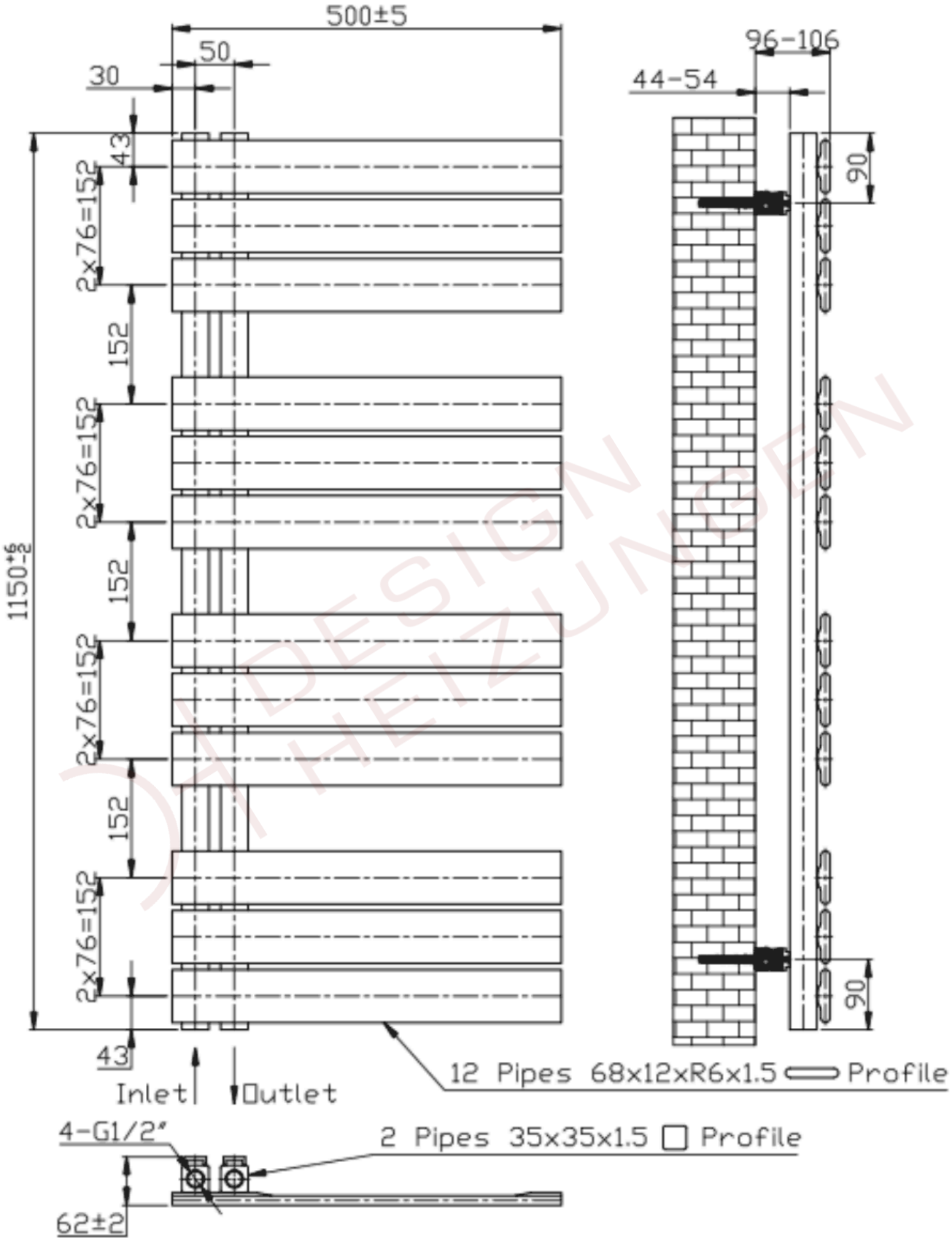

© 2026 Ada Commerce GmbH · Neusser Str. 150 · 41363 Jüchen · Urheberrechtlich geschützt – Weitergabe und Vervielfältigung nur mit Genehmigung.

9 Technische Zeichnung · ALRONA 500 × 1640 mm

Herstellerzeichnung – alle Maße in mm

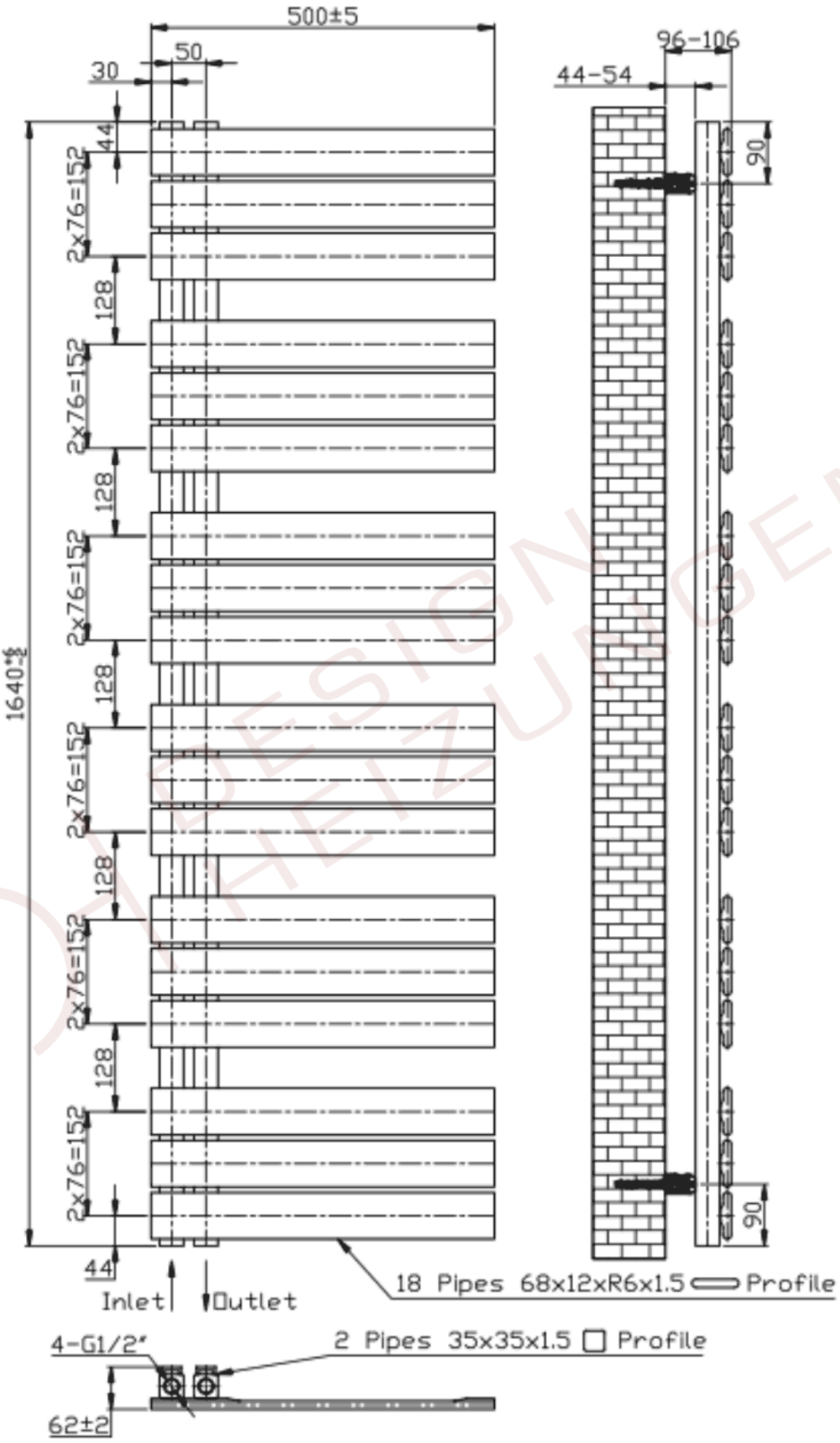

© 2026 Ada Commerce GmbH · Neusser Str. 150 · 41363 Jüchen · Urheberrechtlich geschützt – Weitergabe und Vervielfältigung nur mit Genehmigung.

9 Technische Zeichnung · ALRONA 600 × 1150 mm

Herstellerzeichnung · alle Maße in mm

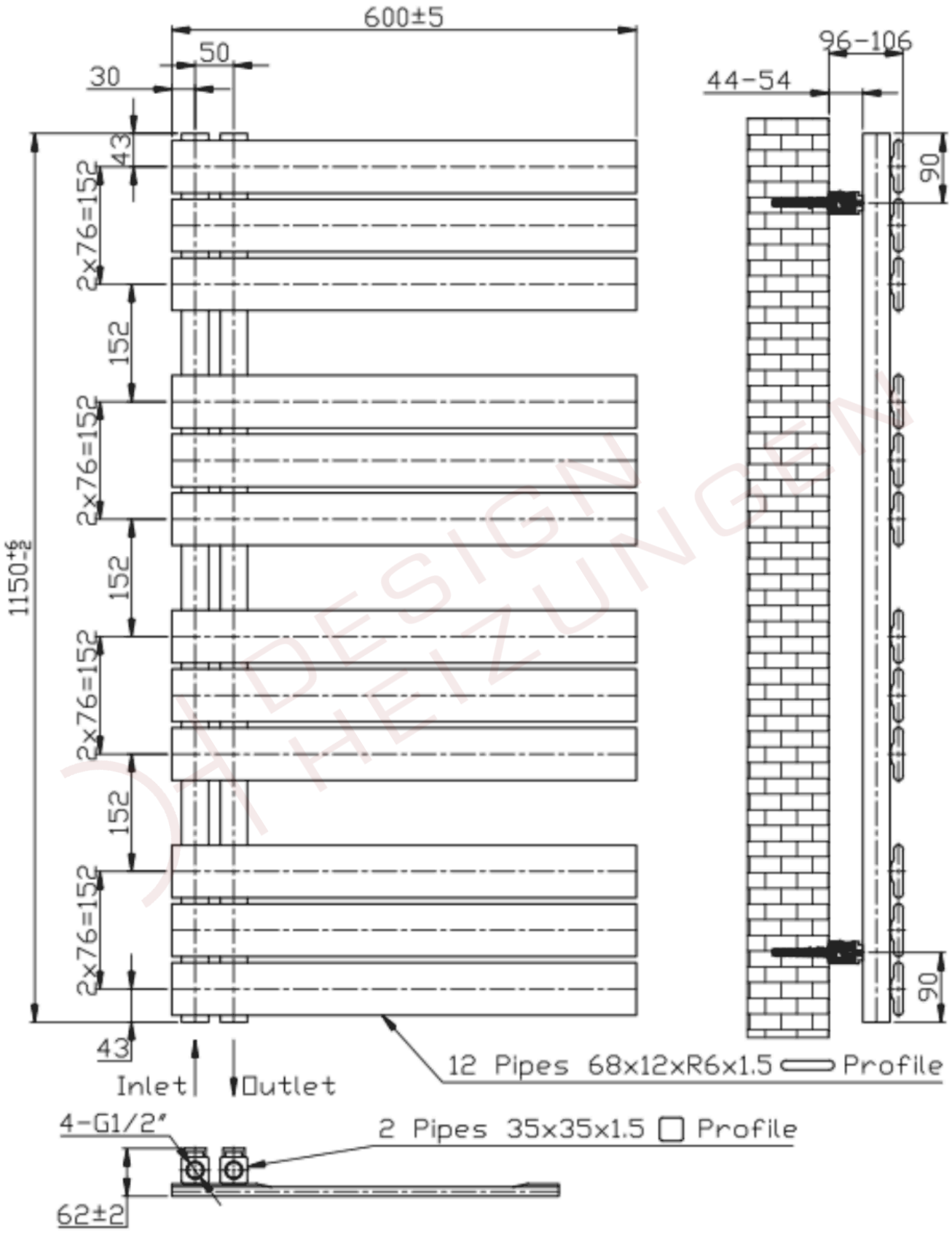

DESIGN HEIZUNGEN

© 2026 Ada Commerce GmbH · Neusser Str. 150 · 41363 Jüchen · Urheberrechtlich geschützt – Weitergabe und Vervielfältigung nur mit Genehmigung.

9 Technische Zeichnung · ALRONA 600 × 1400 mm

Herstellerzeichnung · alle Maße in mm

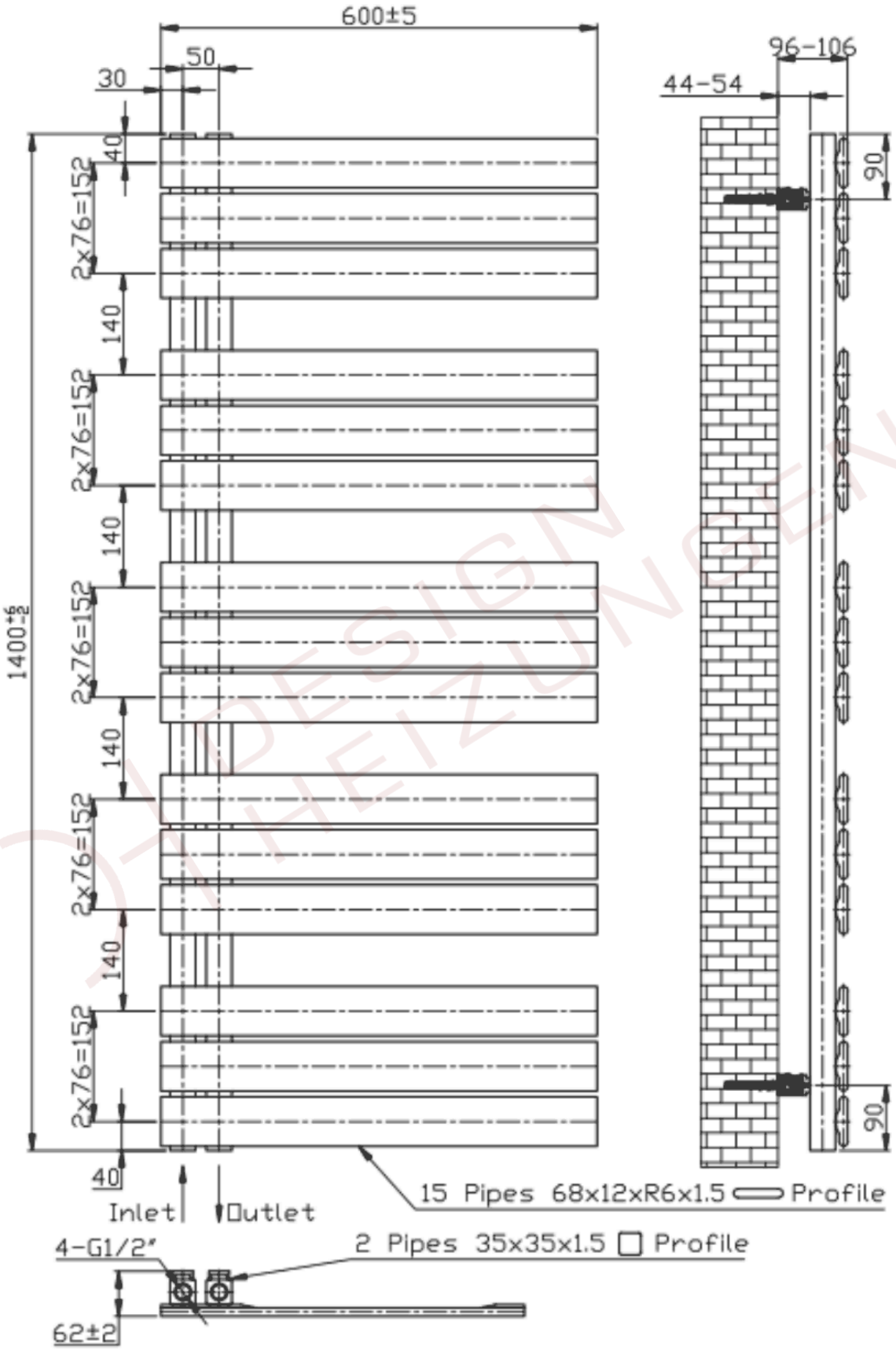

© 2026 Ada Commerce GmbH · Neusser Str. 150 · 41363 Jüchen · Urheberrechtlich geschützt – Weitergabe und Vervielfältigung nur mit Genehmigung.

9 Technische Zeichnung · ALRONA 600 × 1640 mm

Herstellerzeichnung, alle Maße in mm

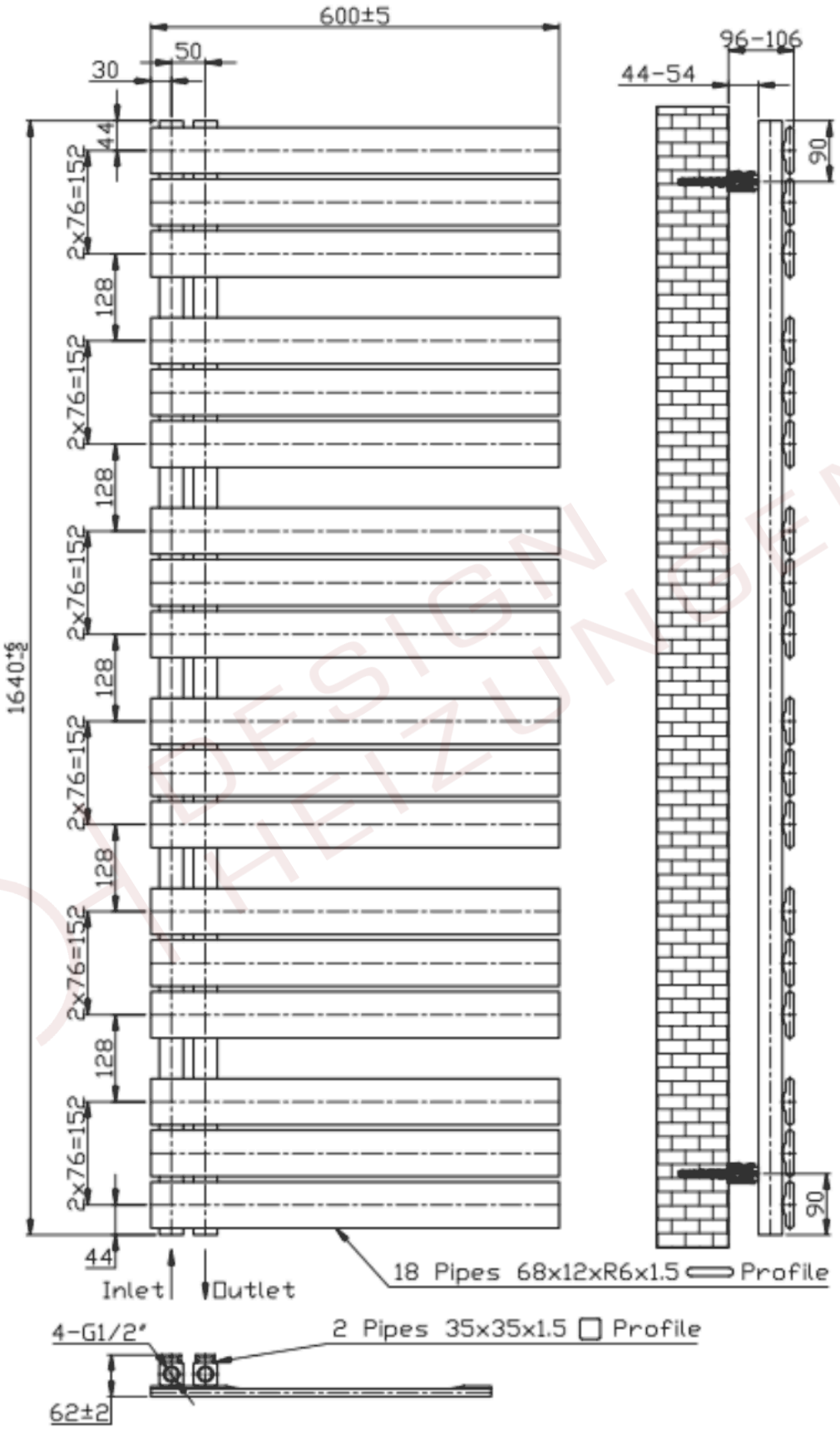

DESIGN HEIZUNGEN

© 2026 Ada Commerce GmbH · Neusser Str. 150 · 41363 Jüchen · Urheberrechtlich geschützt – Weitergabe und Vervielfältigung nur mit Genehmigung.

9 Technische Zeichnung · ALRONA 500 × 1400 mm

Herstellerzeichnung · alle Maße in mm

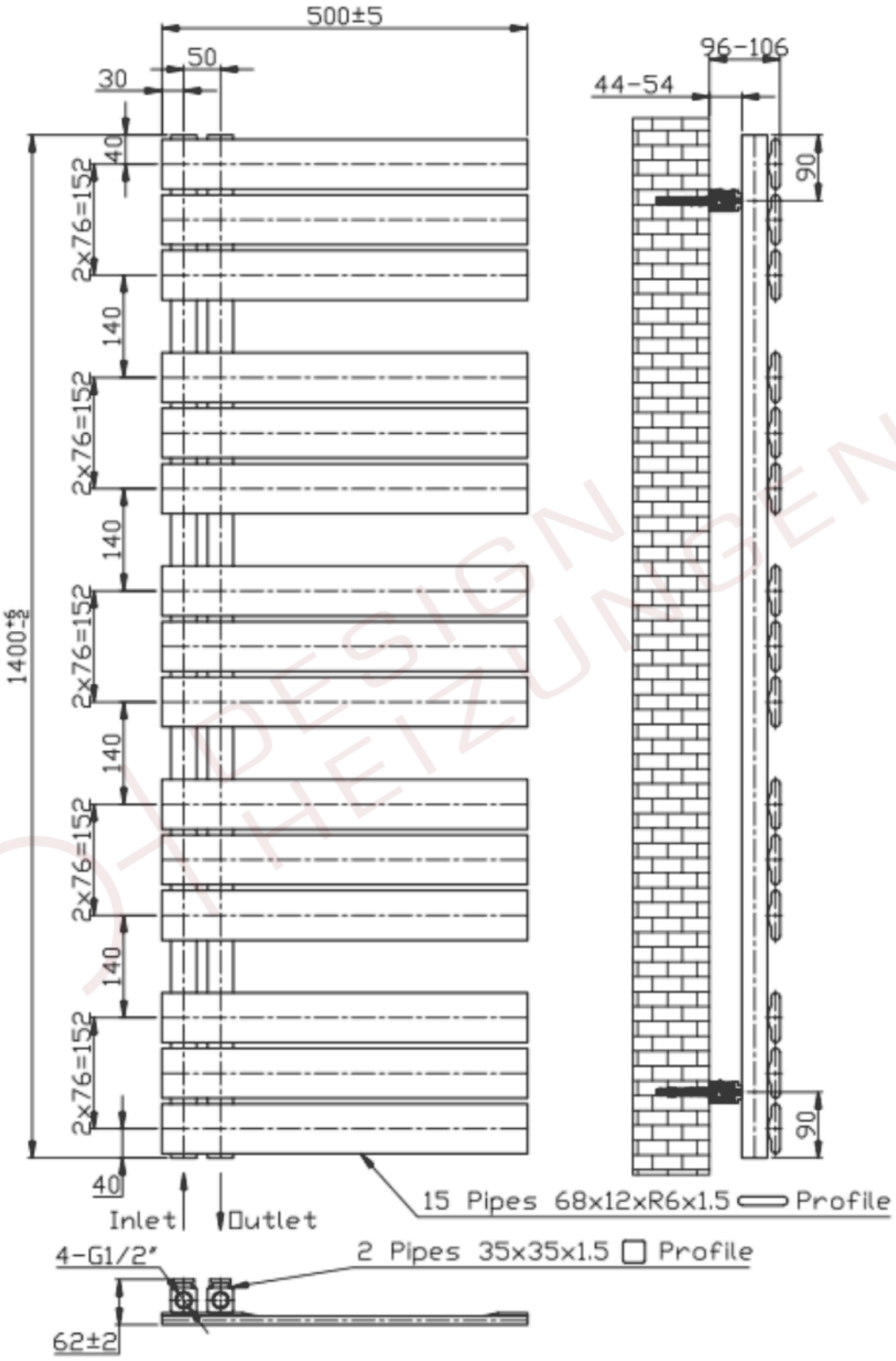

DESIGN HEIZUNGEN

© 2026 Ada Commerce GmbH · Neusser Str. 150 · 41363 Jüchen · Urheberrechtlich geschützt – Weitergabe und Vervielfältigung nur mit Genehmigung.

9 Technische Zeichnung · ALRONA 600 × 1800 mm

Herstellerzeichnung – alle Maße in mm

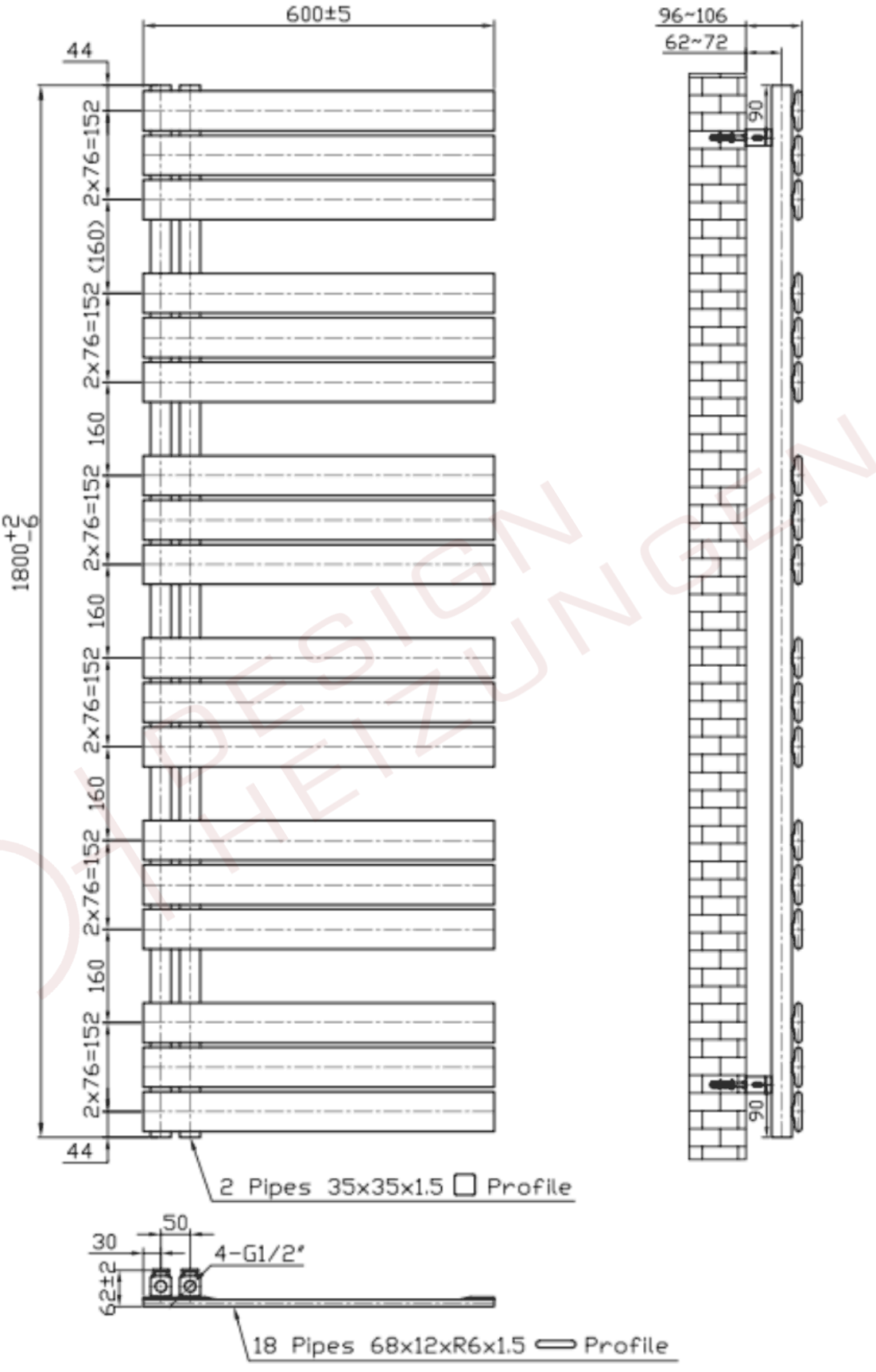

DESIGN HEIZUNGEN

© 2026 Ada Commerce GmbH · Neusser Str. 150 · 41363 Jüchen · Urheberrechtlich geschützt – Weitergabe und Vervielfältigung nur mit Genehmigung.